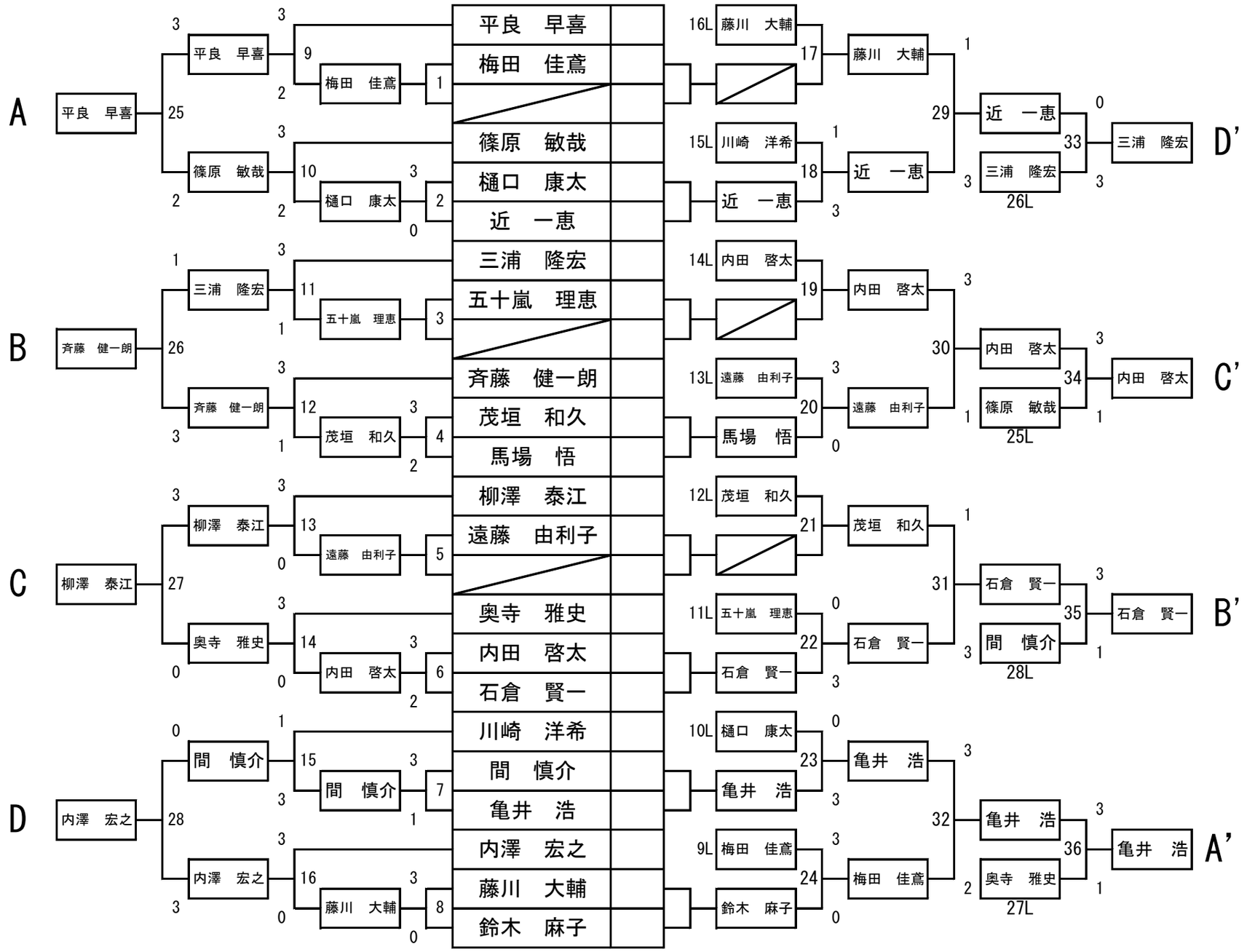ゴギナーズトーナメント