ビギナーズトーナメント

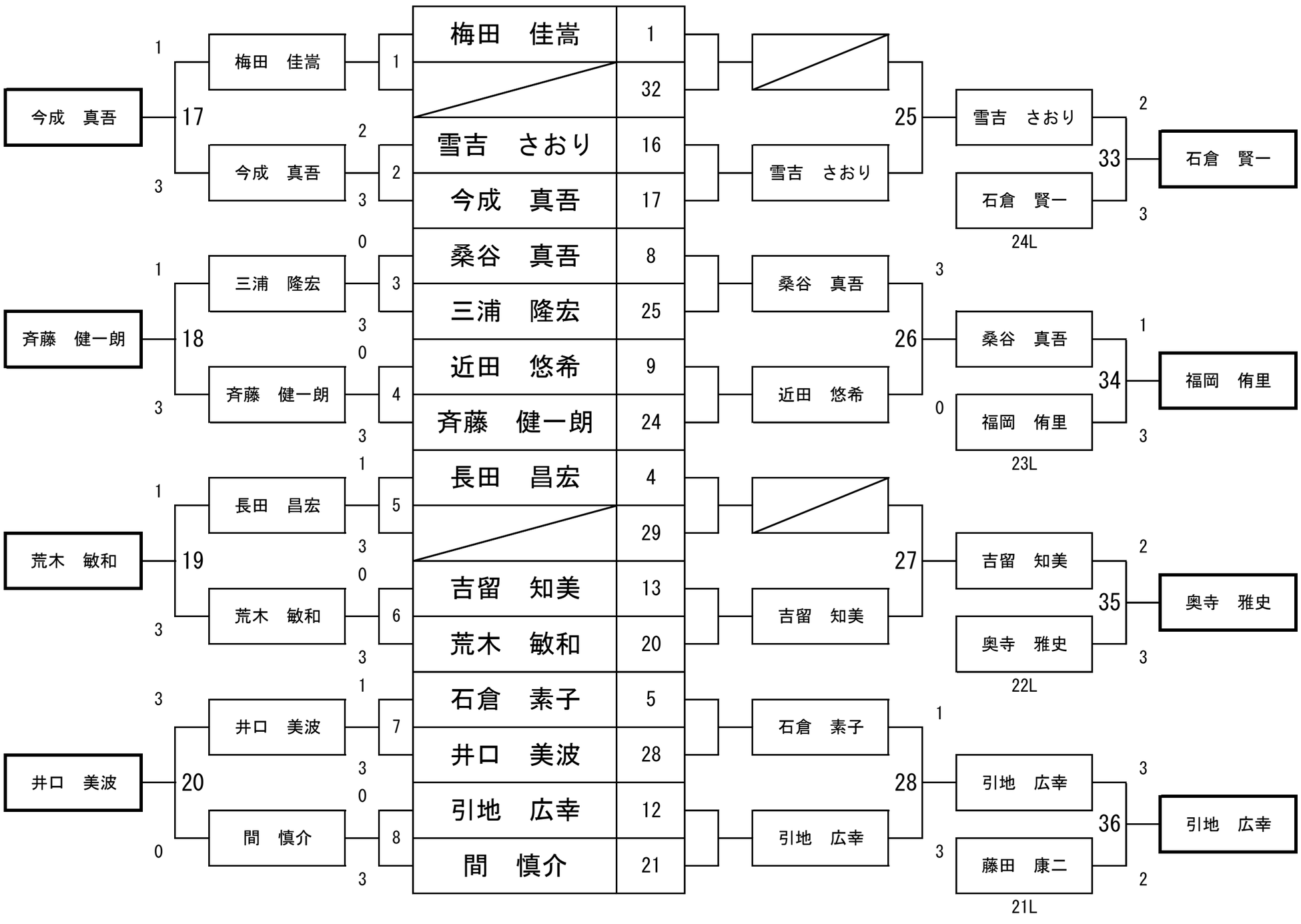

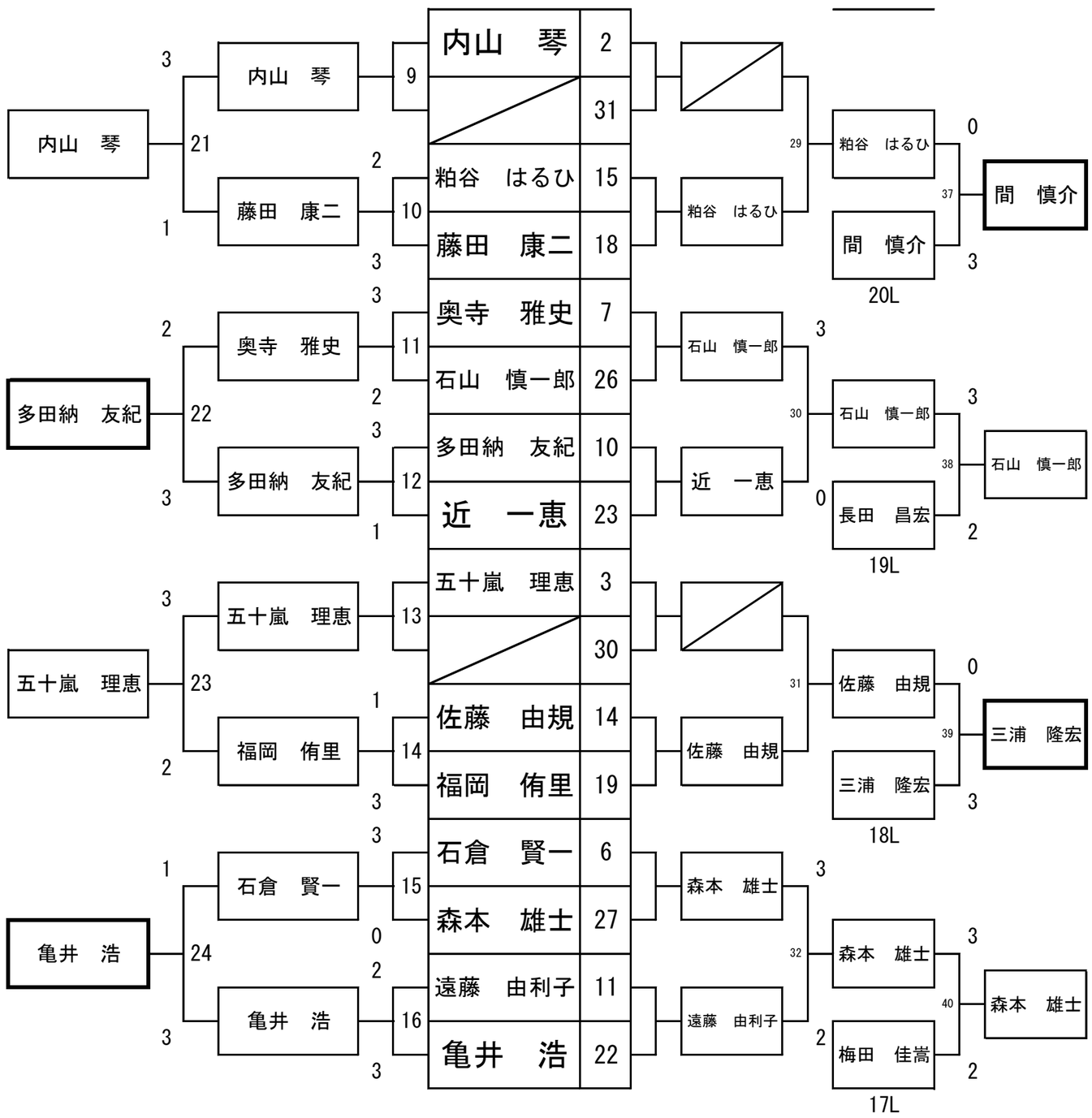
内山　琴
多田納　友紀
五十嵐　理恵
亀井　浩
21
22
23
24
内山　琴
藤田　康二
奥寺　雅史
多田納　友紀
五十嵐　理恵
福岡　侑里
石倉　賢一
亀井　浩
9
10
11
12
13
14
15
16
内山　琴 2
31
粕谷　はるひ 15
藤田　康二 18
奥寺　雅史 7
石山　慎一郎 26
多田納　友紀 10
近　一恵 23
五十嵐　理恵 3
30
佐藤　由規 14
福岡　侑里 19
石倉　賢一 6
森本　雄士 27
遠藤　由利子 11
亀井　浩 22
粕谷　はるひ
粕谷　はるひ
石山　慎一郎
近　一恵
佐藤　由規
佐藤　由規
森本　雄士
遠藤　由利子
29
30
31
32
粕谷　はるひ
間　慎介
20L
石山　慎一郎
長田　昌宏
19L
佐藤　由規
三浦　隆宏
18L
森本　雄士
梅田　佳嵩
17L
37
38
39
40
間　慎介
石山　慎一郎
三浦　隆宏
森本　雄士