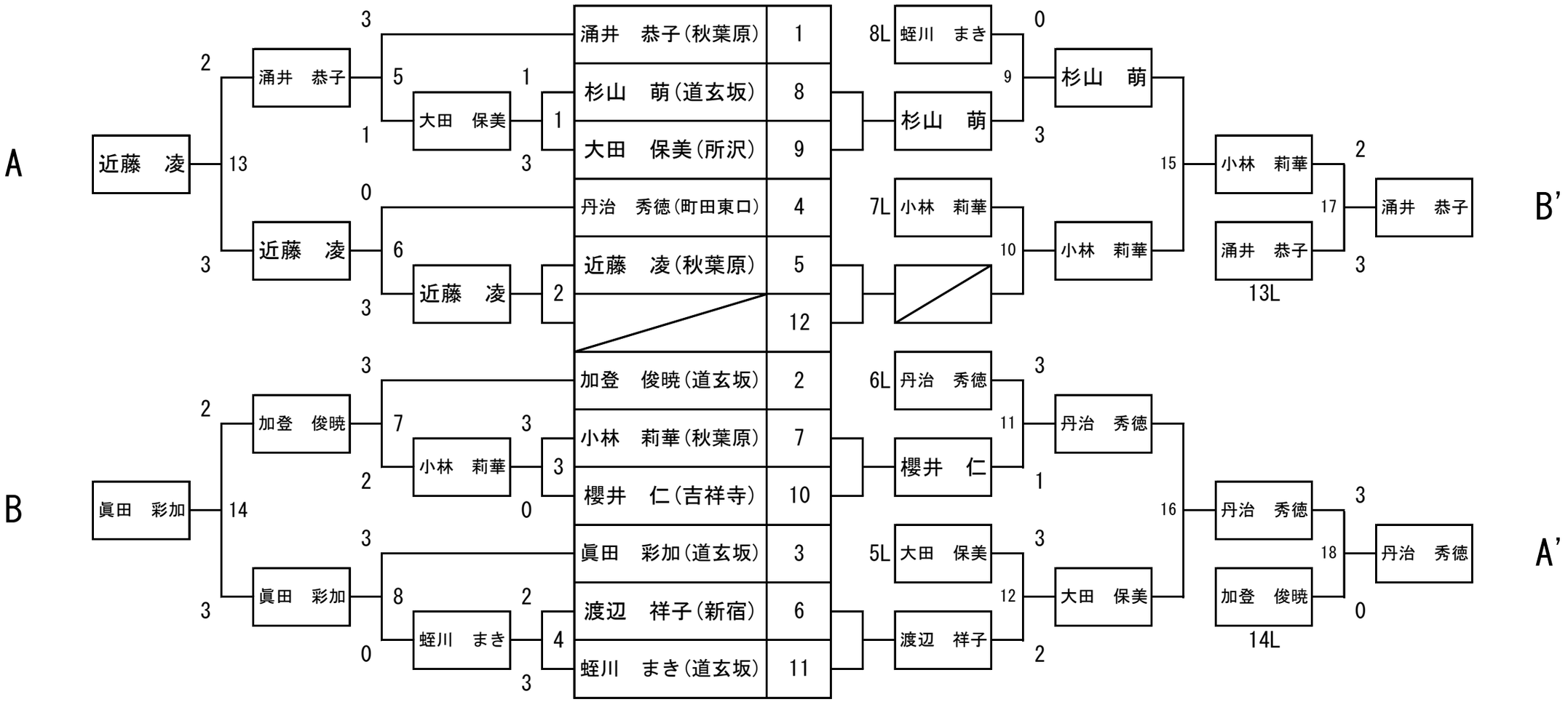

※1組当たり9名未満の時は使用不可