バグース六本木店　　9ボールダブルス

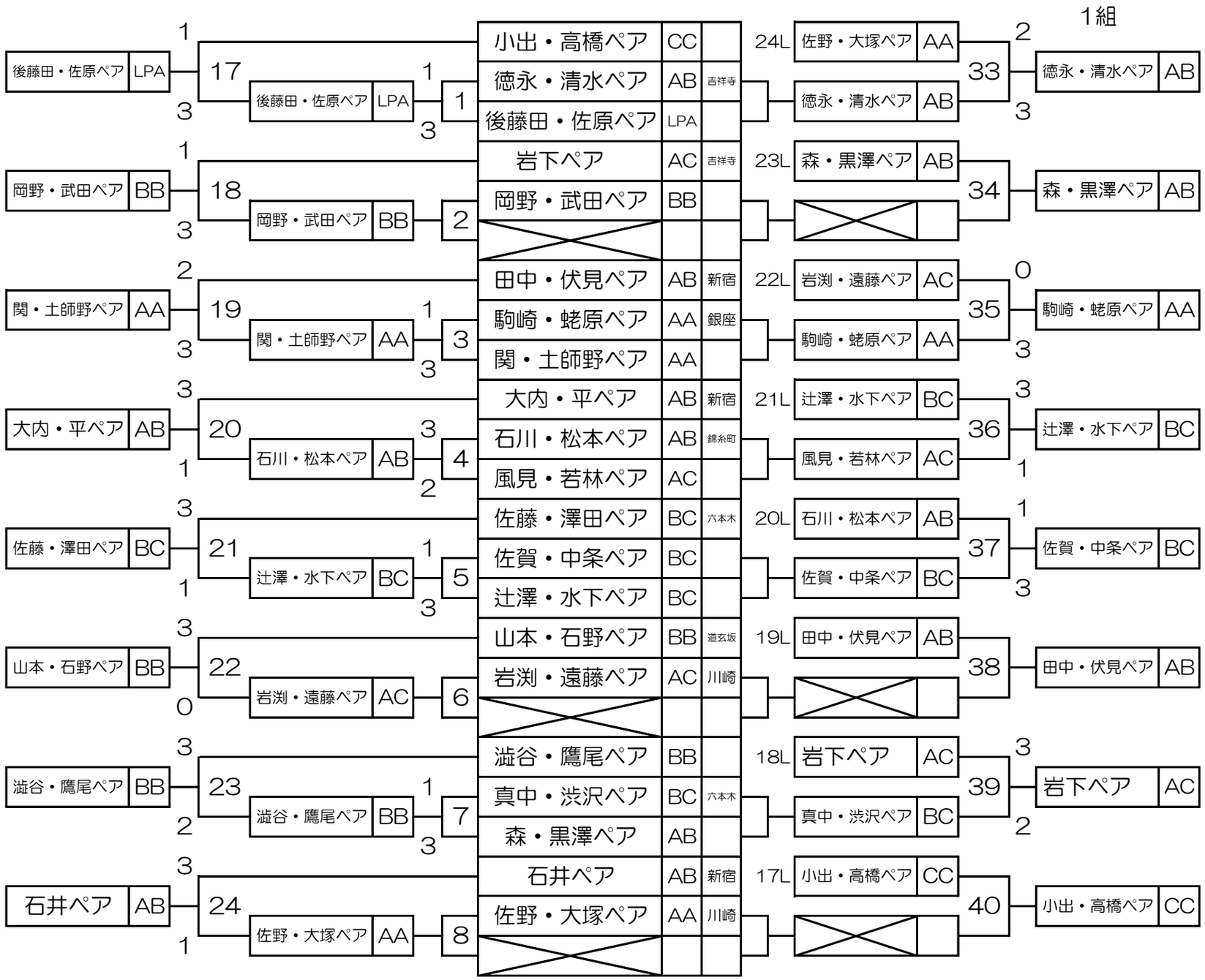
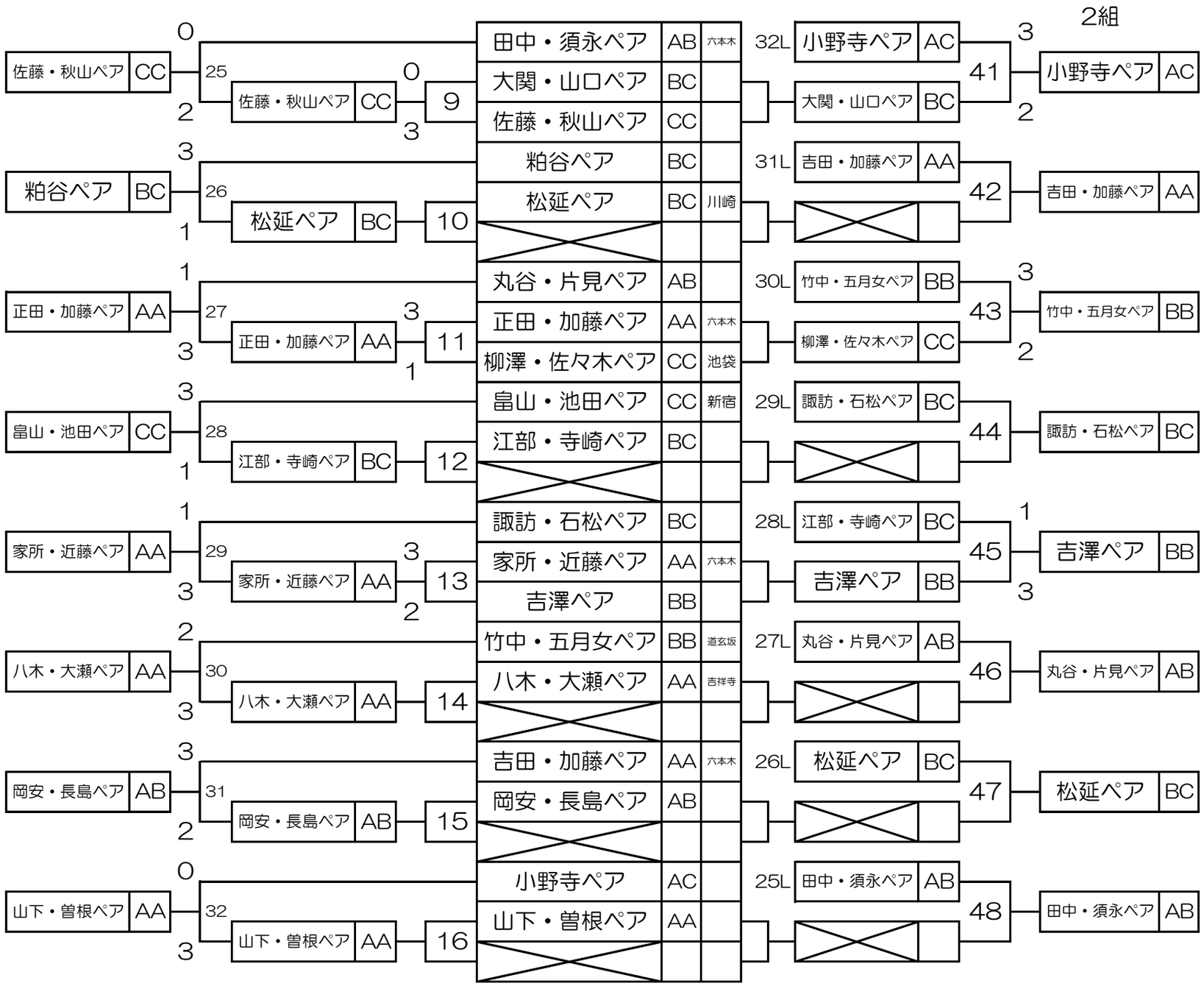
バグース六本木店　　9ボールダブルス