バグース吉祥寺店　20周年記念　9ボールダブルス

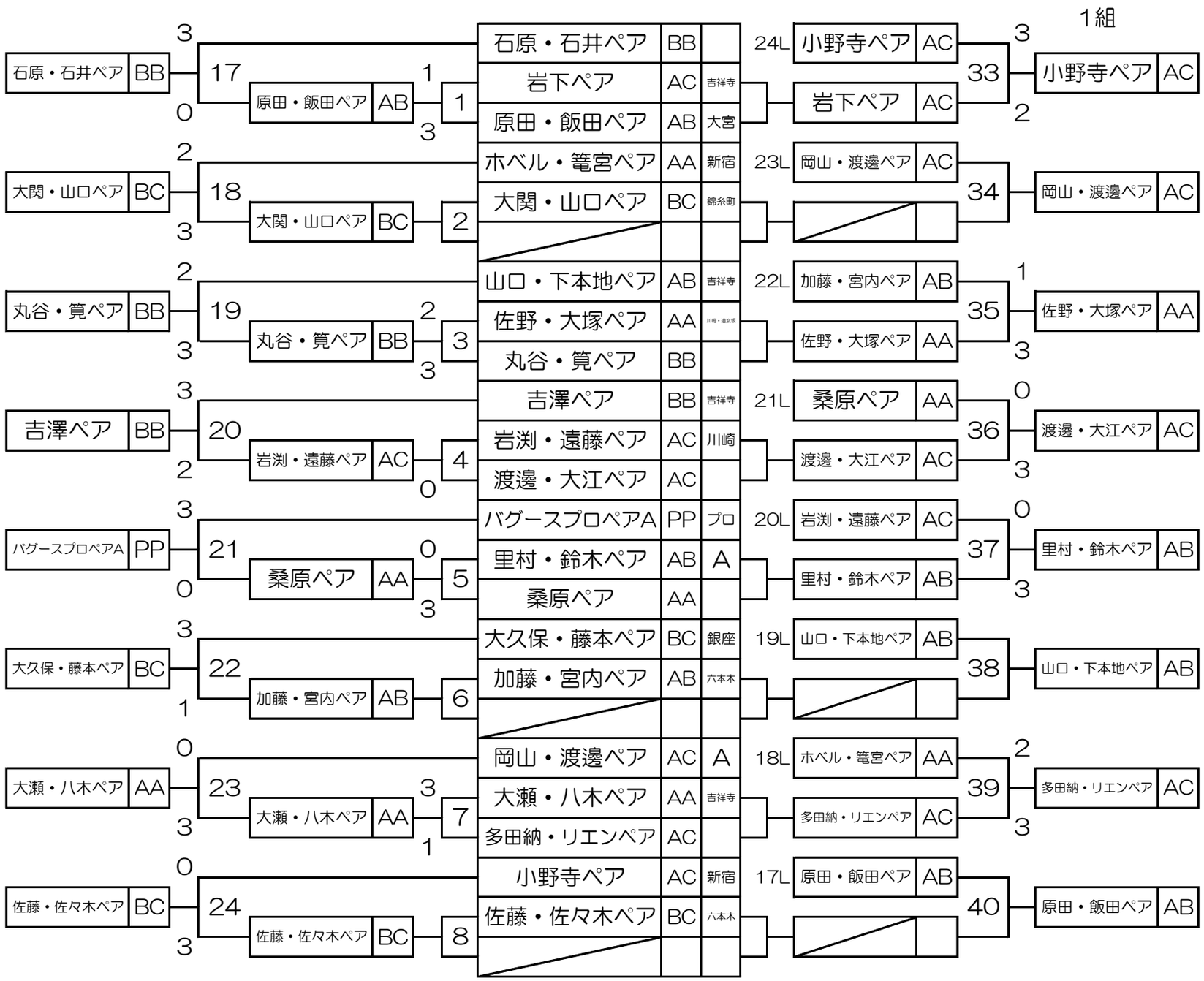
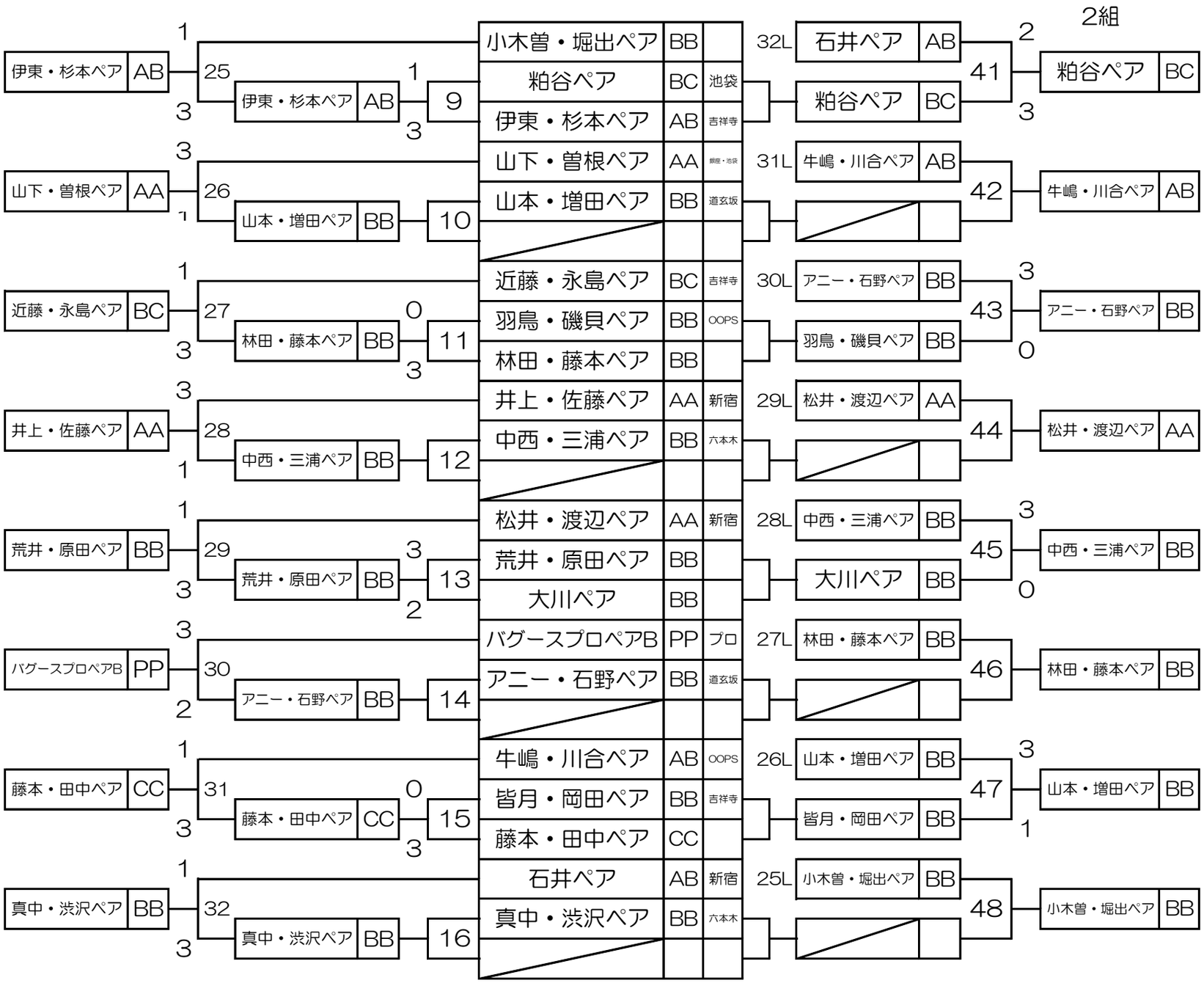
バグース吉祥寺店　20周年記念　9ボールダブルス