バグース六本木店　9ボールダブルス

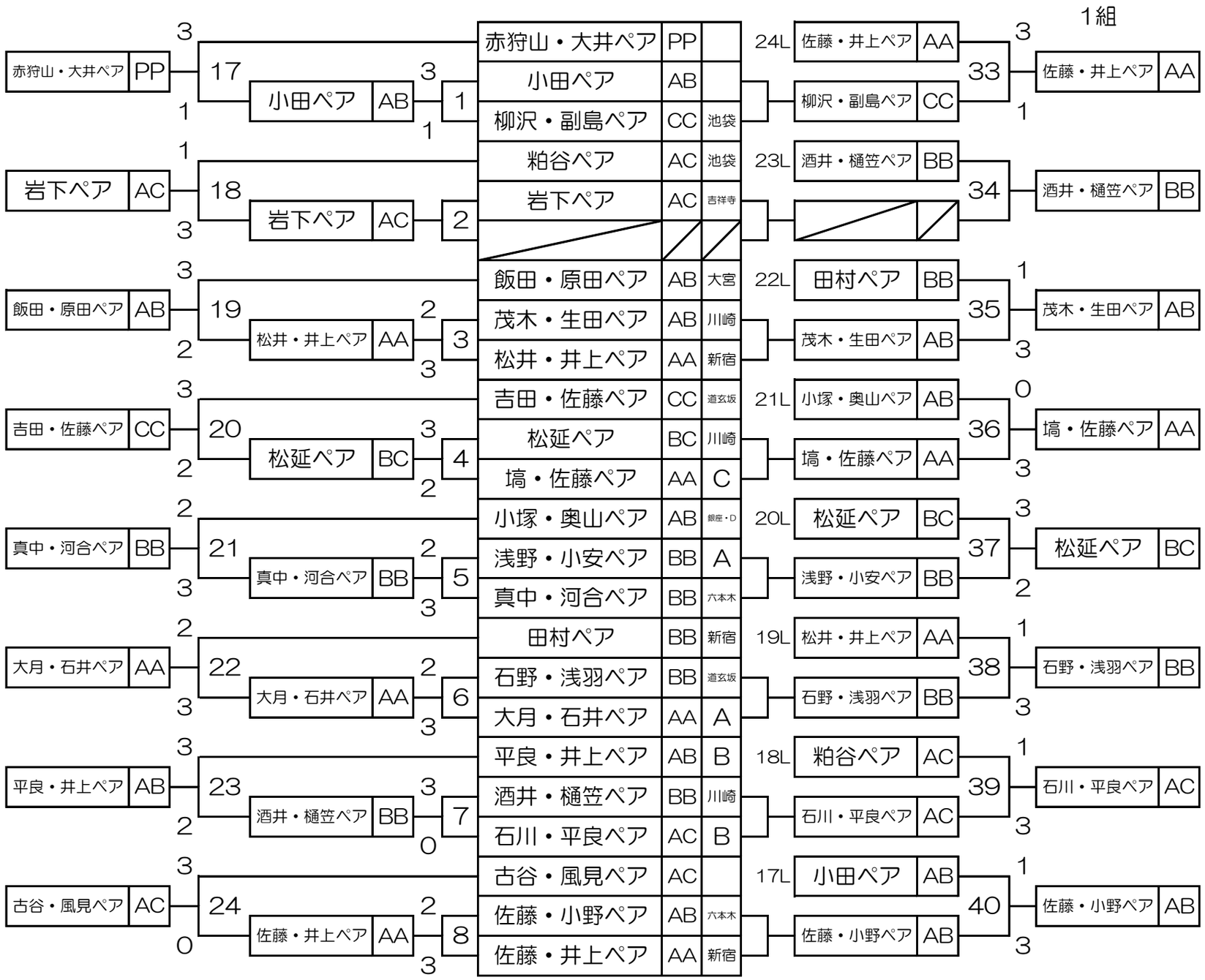
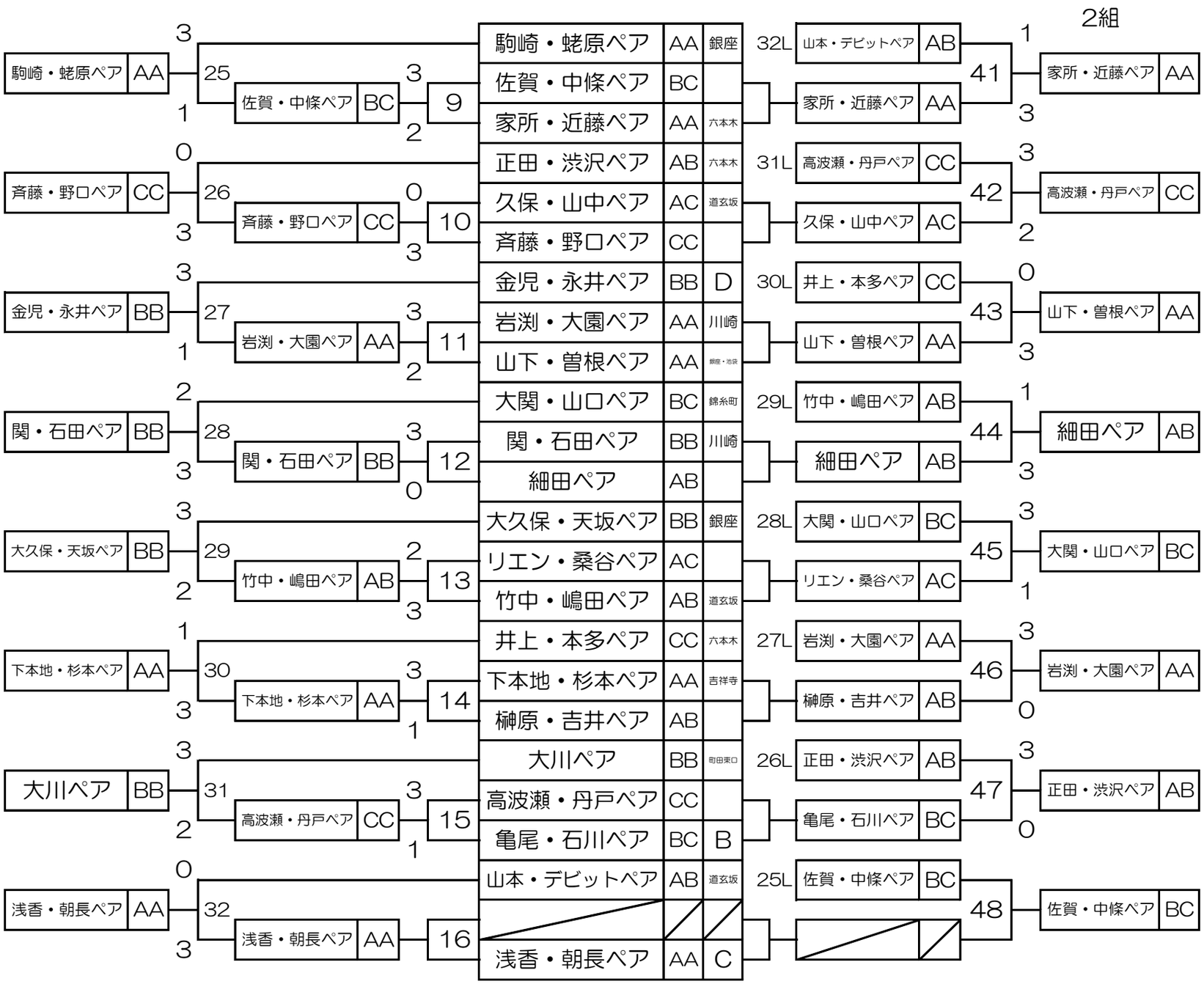
バグース六本木店　9ボールダブルス