バグース横浜西口店　9ボールダブルス

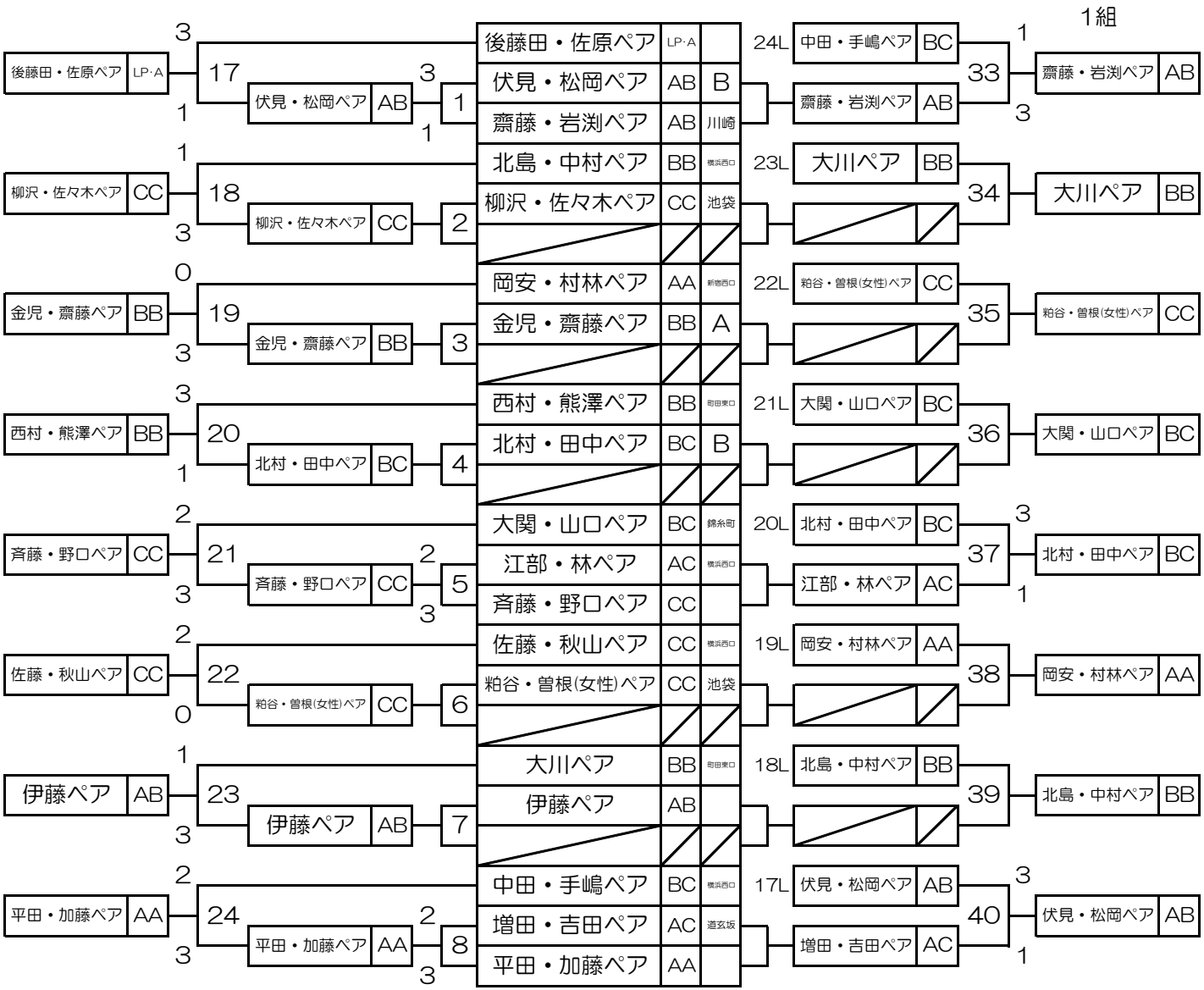
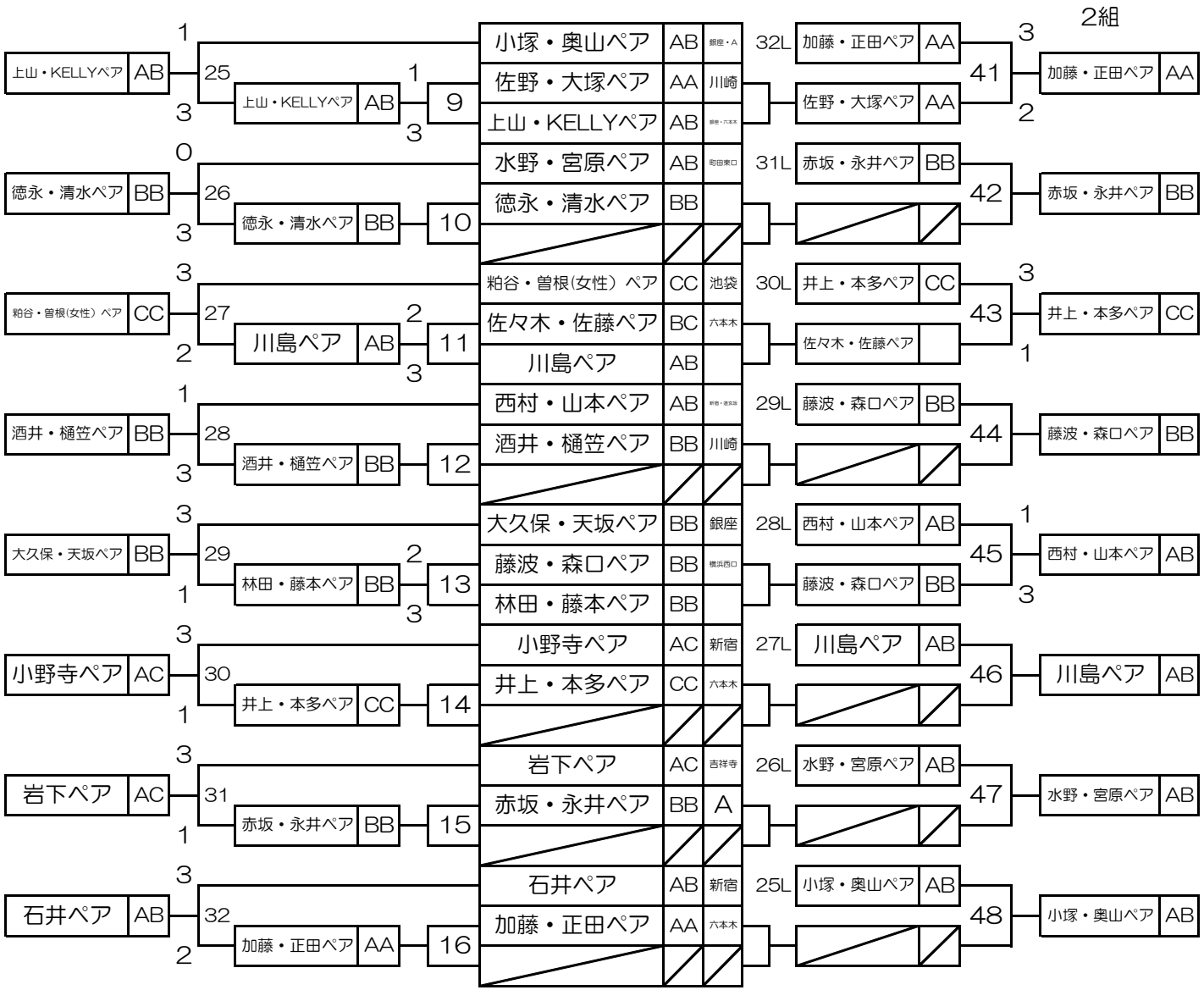
バグース横浜西口店　9ボールダブルス