2017　バグース　クリスマスペアマッチ

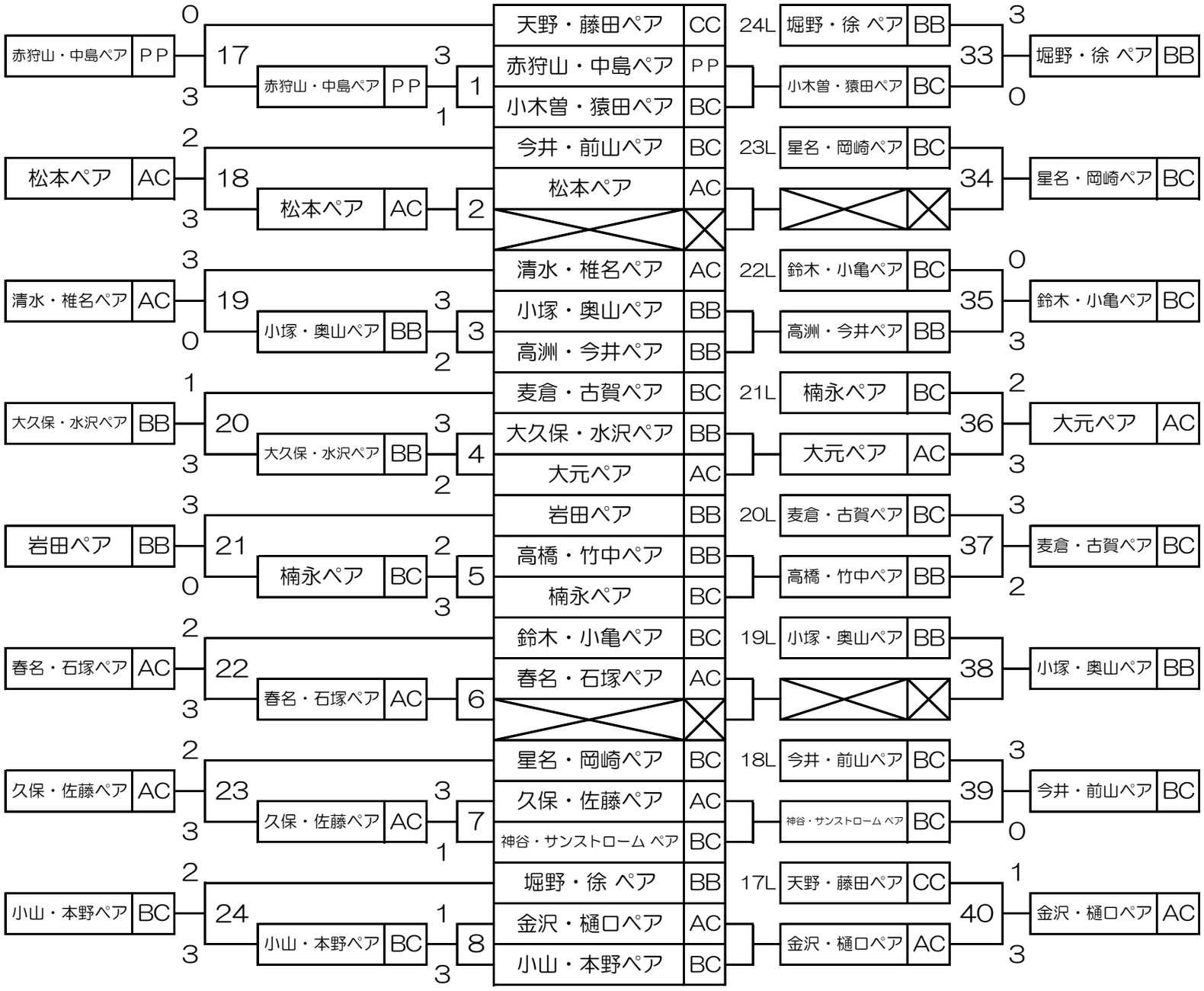
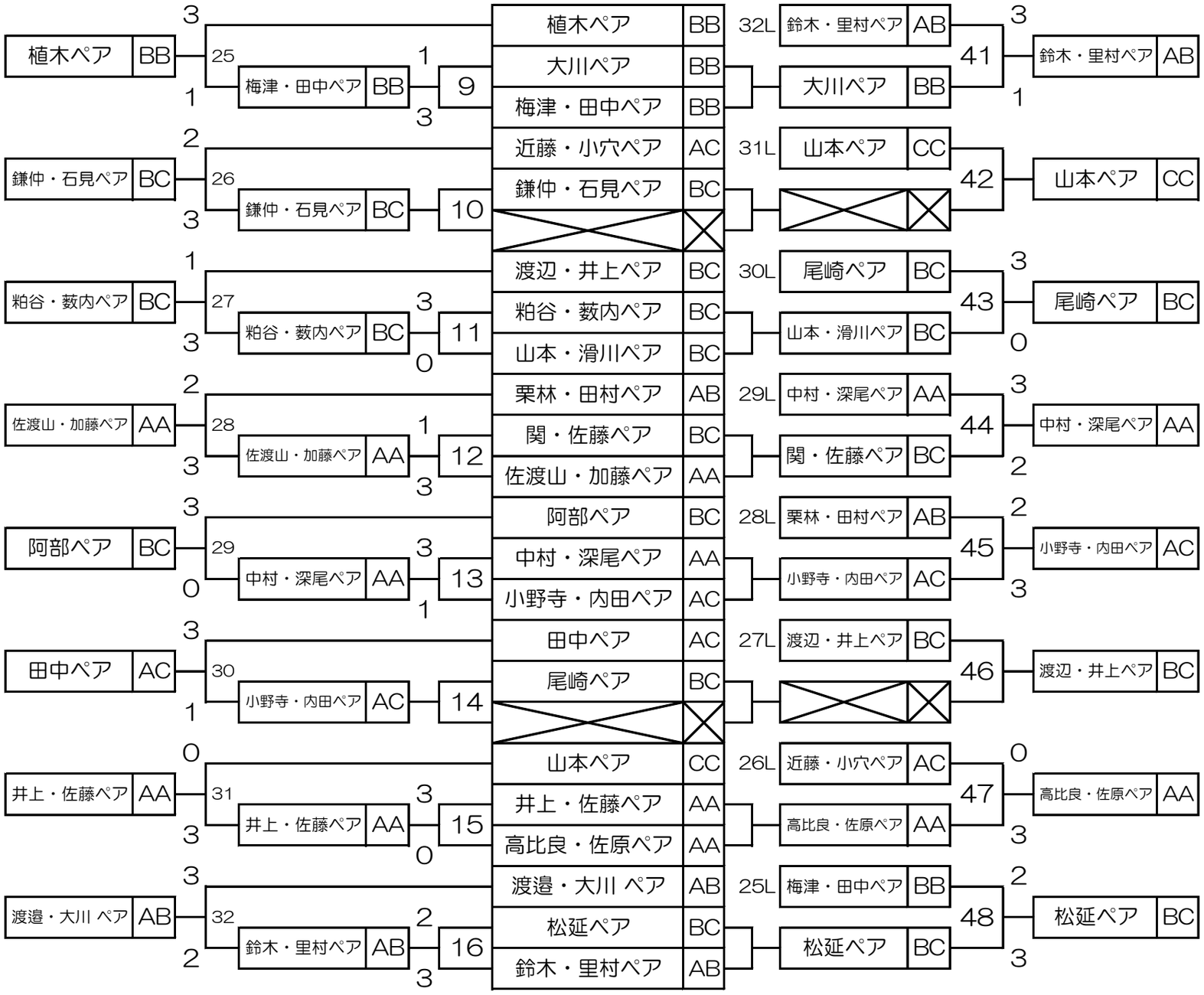
2017　バグース　クリスマスペアマッチ