2023年12月24日開催　B池袋店　クリスマスペアマッチ

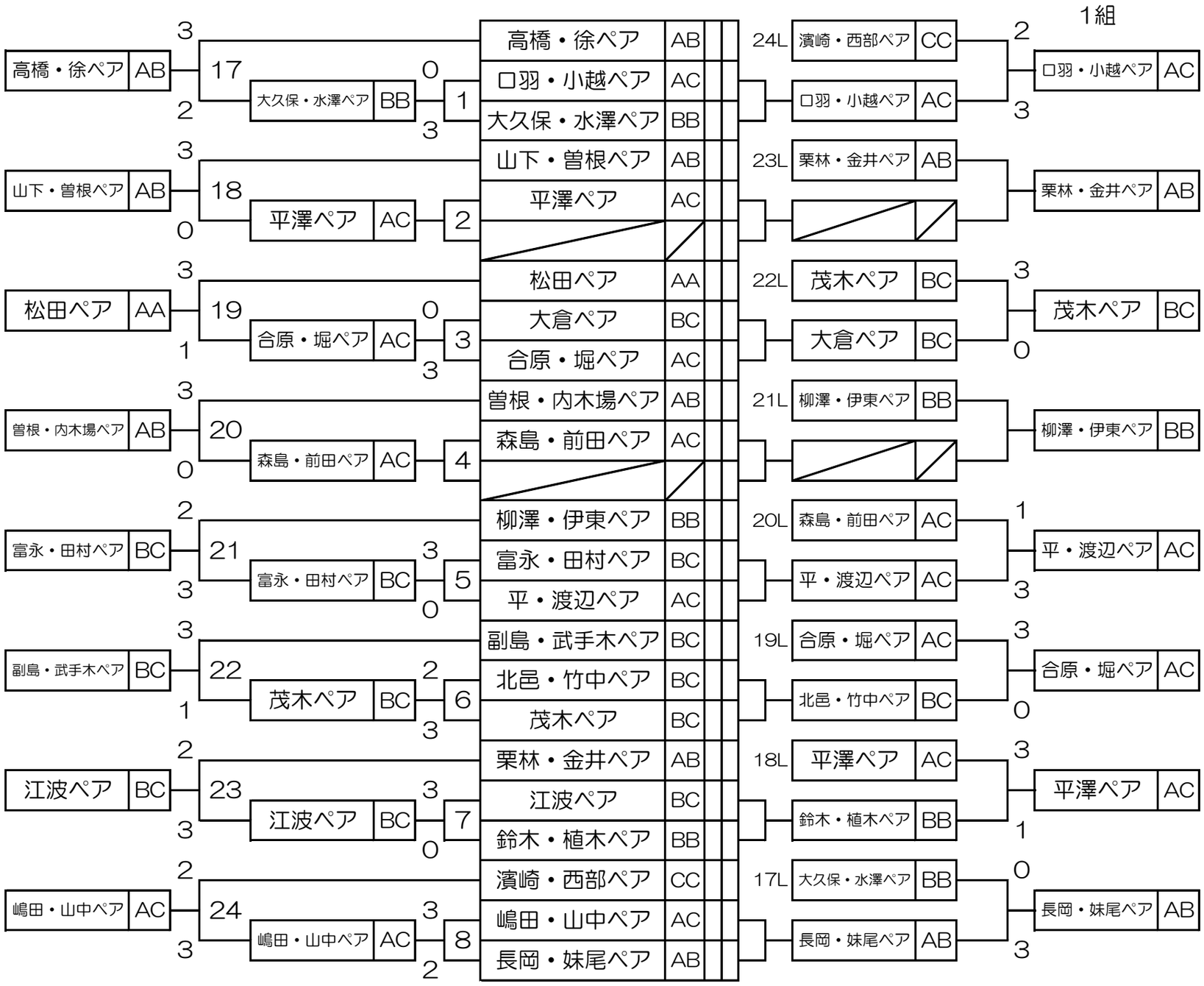
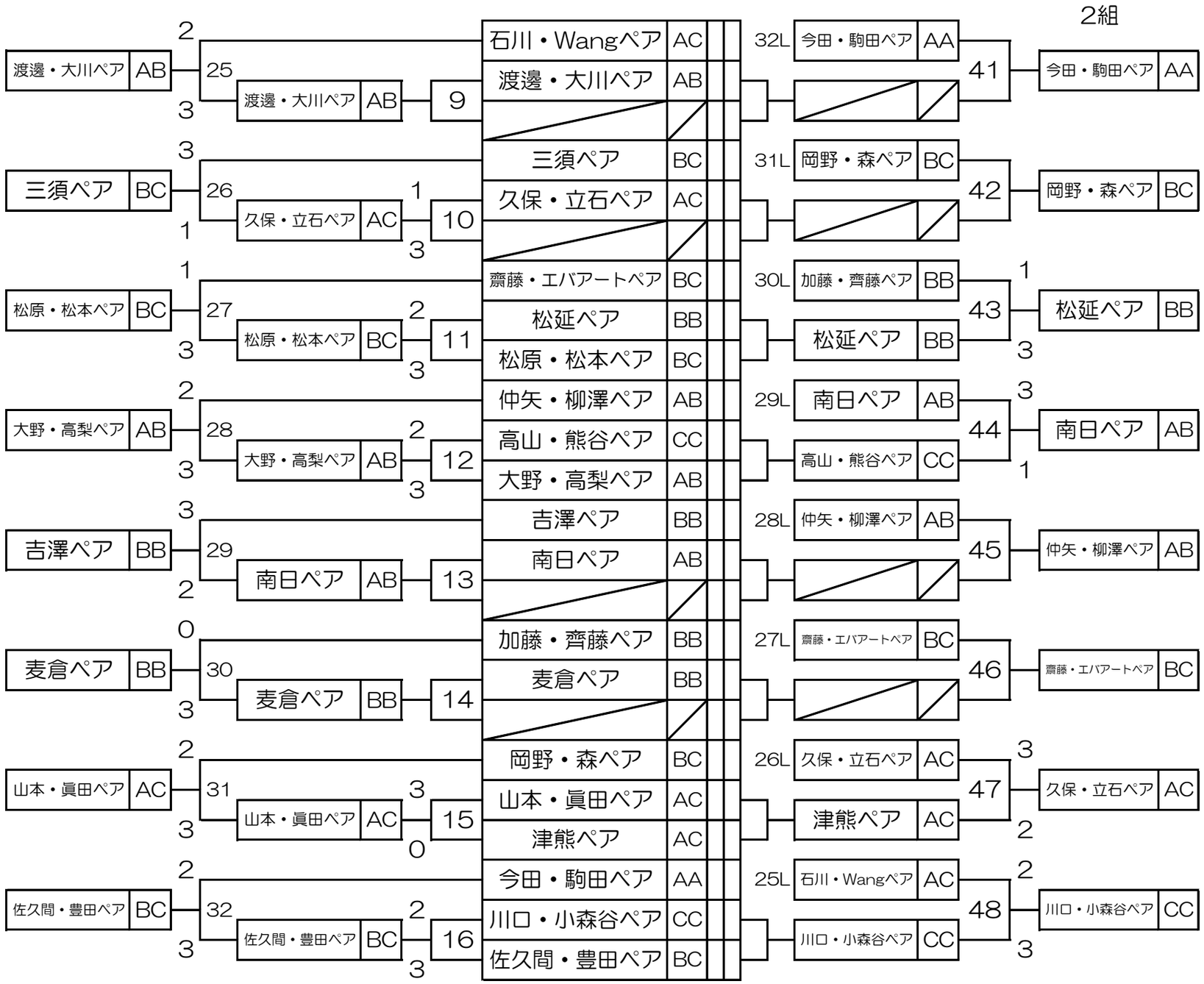
2023年12月24日開催　B池袋店　クリスマスペアマッチ